# WTC

## PINZA CESOIA FORESTALE

**WTC** è una **pinza cesoia forestale** progettata per il settore **agroforestale**.

Utile in tutte quelle aziende che operano nella **manutenzione del verde e nella deforestazione di alberi o di cespugli, anche di grandi dimensioni**.

Lo scopo della serie WTC non è solo di **abbattere**, ma anche di **movimentare** e **accatastare** gli arbusti in totale sicurezza.

La sua struttura è studiata con geometrie ergonomiche, per facilitare l'inserimento in spazi ristretti e ridurre lo sforzo in penetrazione della lama, durante la cesoiatura del tronco.

La grande apertura della bocca facilita la cattura del tronco da tagliare. La movimentazione del materiale di risulta è agevolato da una potente pinza a chiusura sincrona, dotata di valvola di sicurezza.

©WREKO - I-WTC-R2 - 09/2023

WREKO
ADVANCED SOLUTION TOOLS

- Disponibile in 3 modelli per escavatori da 18 a 40 ton
- Lama sostituibile ad alta resistenza, facilmente riaffilabile
- Perni cementati e temprati fissati con speciali dadi di sicurezza

**Optional:**
- Rotazione 360°
- Rotazione 360° HD
- Tilt a 2 cilindri - 2x48°
- Raccoglitore multigrip di accumulo, removibile, per effettuare più tagli e ottimizzare il ciclo produttivo
- Lama rastrello

©WREKO - I-WTC-R2 - 09/2023

## OPTIONAL

ROTAZIONE 360°
A VITE

ROTAZIONE 360° HD
A VITE

TILT A 2 CILINDRI
2x48°

RACCOGLITORE
MULTIGRIP

LAMA
RASTRELLO

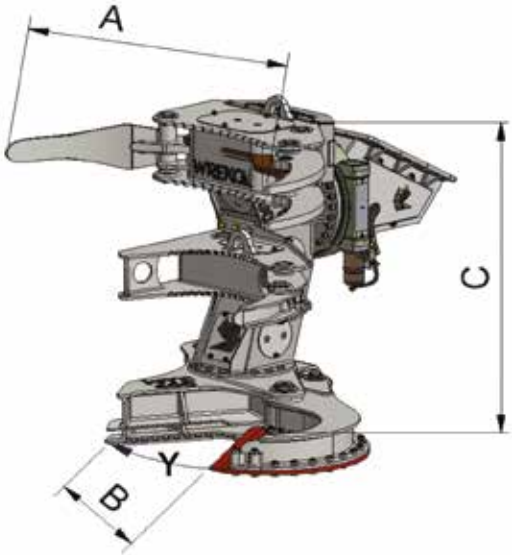


©WREKO - I-WTC-R2 - 09/2023

| MODELLO | | WTC400 | WTC500 | WTC600 |
|---|---|---|---|---|
| **Escavatore** | ton | 18 - 25 | 20 - 30 | 24 - 40 |
| **Peso attrezzatura base** | kg | 1050 | 1570 | 1900 |
| **A** | mm | 1520 | 1650 | 1650 |
| **B** | mm | 720 | 850 | 1000 |
| **C** | mm | 1510 | 1750 | 1950 |
| **Y - Forza della lama** | ton | 30 | 40 | 50 |
| **Apertura/Chiusura - Portata Olio** | l/min | 80 - 150 | 100 - 160 | 100 - 200 |
| **Apertura/Chiusura - Pressione di lavoro** | bar | 280 | 280 | 280 |
| **Diametro di taglio con legno tenero / duro** | mm | 400 / 350 | 500 /450 | 600 / 550 |
| **Carico movimentabile massimo** | kg | 500 | 900 | 1000 |

## OPTIONAL

| | | | | |
|---|---|---|---|---|
| • **Rotazione 360° a vite** | | | | |
| Peso | kg | / | 450 | / |
| • **Rotazione 360° HD a vite** | | | | |
| Peso | kg | 325 | / | / |
| • **Tilt a 2 cilindri - 2x48°** | | | | |
| Peso | kg | / | 350 | 350 |
| • **Raccoglitore Multigrip** | | | | |
| Peso | kg | 170 | 175 | 175 |
| • **Lama Rastrello** | | | | |
| Peso | kg | 20 | 25 | 30 |

©WREKO - I-WTC-R2 - 09/2023

#FollowTheFox

© WREKO 2023 - Questo documento è di proprietà di Wreko srl. Ne è vietata la riproduzione e la consegna a terzi. Tutte le illustrazione, immagini e i dati riportati in questo catalogo sono indicativi e non impegnano in alcun modo la Wreko srl, la quale si riserva il diritto di apportare eventuali modifiche e variazioni senza obbligo di preavviso.

WREKO
ADVANCED SOLUTION TOOLS

**WREKO s.r.l.**
Via Rovigo, 21
35042 Este (PD)

+39 0429 176 07 94

info@wreko.com

www.wreko.com