WTC

CISAILLE FORESTIÈRE

WTC est une **cisaille forestière** conçue pour le secteur de **l'agroforesterie**.

Elle est utile dans toutes les entreprises qui opèrent dans **l'entretien des espaces verts, le déboisement et la coupe d'arbres ou d'arbustes, y compris les plus grands.**

L'objectif de la série WTC n'est pas seulement **d'abattre**, mais aussi de **déplacer** et **d'empiler** les bois en toute sécurité.

Sa structure est conçue avec des géométries ergonomiques, pour faciliter son insertion dans les espaces confinés et réduire la force de pénétration de la lame lors du cisaillement du tronc.

La grande ouverture de la bouche facilite la capture du tronc à couper.

©WREKO - F-WTC-R2 - 09/2023

La manipulation du matériau résultant est facilitée par une puissante pince à fermeture synchrone, équipée d'une soupape de sécurité.

- Disponible en 3 modèles pour pelles de 18 à 40 tonnes
- Lame haute résistance remplaçable, facilement réaffûtable
- Goupilles trempées et durcies fixées avec des écrous de sécurité spéciaux

Options :

- Rotation à 360°
- Rotation HD à 360°
- Tilt 2 vérins - 2x48°
- Bras d'accumulation multigrip, amovible, pour effectuer davantage de coupes et optimiser le cycle de production
- Lame de râteau

©WREKO - F-WTC-R2 - 09/2023

OPTIONS

ROTATION À 360°
VIS

ROTATION À 360° HD VIS

TILT 2 VÉRINS - 2X48°

ACCUMULATEUR

LAME DE RÂTEAU

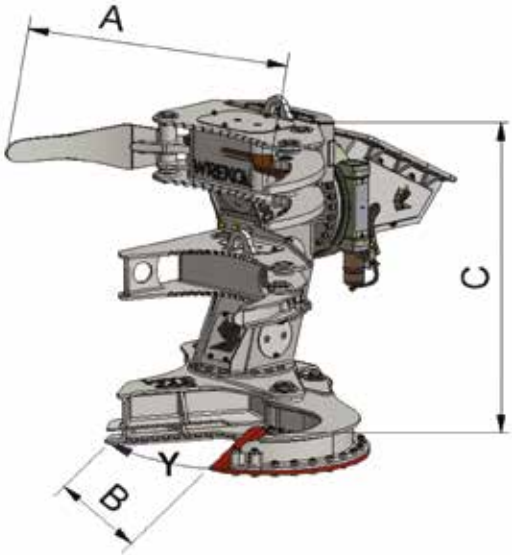

©WREKO - F-WTC-R2 - 09/2023

MODÈLE		WTC400	WTC500	WTC600
Excavatrice	ton	18 - 25	20 - 30	24 - 40
Poids de l'équipement base	kg	1050	1570	1900
A	mm	1520	1650	1650
B	mm	720	850	1000
C	mm	1510	1750	1950
Y - Force de la lame	ton	30	40	50
Ouverture/Fermeture - Débit d'huile	l/min	80 - 150	100 - 160	100 - 200
Ouverture/Fermeture - Débit d'huile	bar	280	280	280
Diamètre de coupe avec du bois tendre / dur	mm	400 / 350	500 /450	600 / 550
Charge de manutention maximale	kg	500	900	1000

OPTIONS

• **Rotation à 360° vis**				
Poids	kg	/	450	/
• **Rotation à 360°HD vis**				
Poids	kg	325	/	/
• **Tilt 2 vérins - 2x48°**				
Poids	kg	/	350	350
• **Accumulateur**				
Poids	kg	170	175	175
• **Lame de râteau**				
Poids	kg	20	25	30

©WREKO - F-WTC-R2 - 09/2023

#FollowTheFox

© WREKO 2023 - Ce document est la propriété de Wreko srl. Sa reproduction et sa livraison à des tiers sont interdites. Toutes les illustrations, images et données présentées dans ce catalogue sont indicatives et n'engagent en rien Wreko srl, qui se réserve le droit d'apporter des modifications et des variations sans préavis.

WREKO
ADVANCED SOLUTION TOOLS

WREKO s.r.l.
Via Rovigo, 21
35042 Este (PD)

+39 0429 176 07 94

info@wreko.com

www.wreko.com